eurodib

SFE01860D120

La friteuse à double panier Eurodib offre des résultats de cuisson uniformes pour une grande variété d'aliments frits, ce qui en fait un équipement essentiel en cuisine professionnelle. Son format sur comptoir maximise la flexibilité en cuisine en permettant une installation pratique qui favorise un flux de travail efficace et un service rapide.

CARACTÉRISTIQUES

- La configuration à double panier permet de frire différents aliments simultanément.
- Le couvercle de protection limite les éclaboussures d'huile autour de l'appareil et empêche les contaminants externes d'entrer dans la friteuse lorsqu'elle n'est pas utilisée.
- La plage de température étendue, accompagnée d'un voyant lumineux, permet un contrôle précis de la chaleur.
- Le réservoir amovible facilite le remplacement de l'huile et l'entretien régulier.

1 AN DE GARANTIE

PIÈCES ET MAIN-D'ŒUVRE

SPÉCIFICATIONS

Puissance : 120 V – 1800 W – 15 A

Panier double

Capacité : 2,1 gal (8 L)

Plage de température :
105 – 370 °F (40 – 187 °C)

Dimensions :

Longueur :	18 po (46 cm)
Largeur :	11,1 po (28 cm)
Hauteur :	15,9 po (40 cm)

Connexion : 5-20P (120 V)

Poids net : 17 lb (7,7 kg)

Dimensions de l'emballage :

Longueur :	22 po (55 cm)
Largeur :	14 po (35 cm)
Hauteur :	21 po (53 cm)

Poids à l'expédition : 21 lb (9 kg)

Intertek

eurodib

1 888 956-6866
serviceclientele@eurodib.com

eurodib.com

2026.05

eurodib

SFE01860D120

VUE AVANT

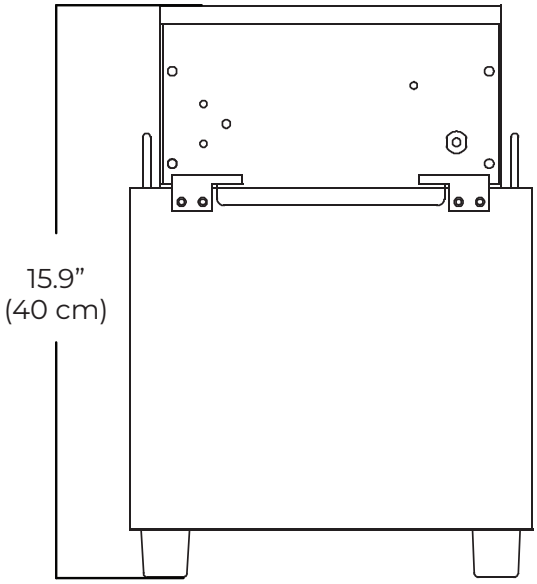

VUE DE DESSUS

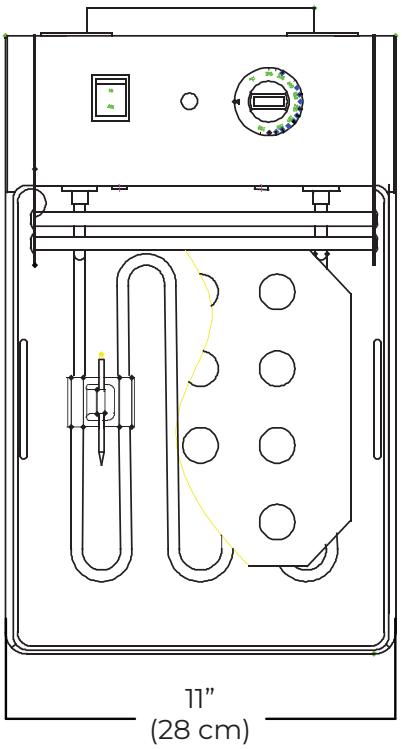
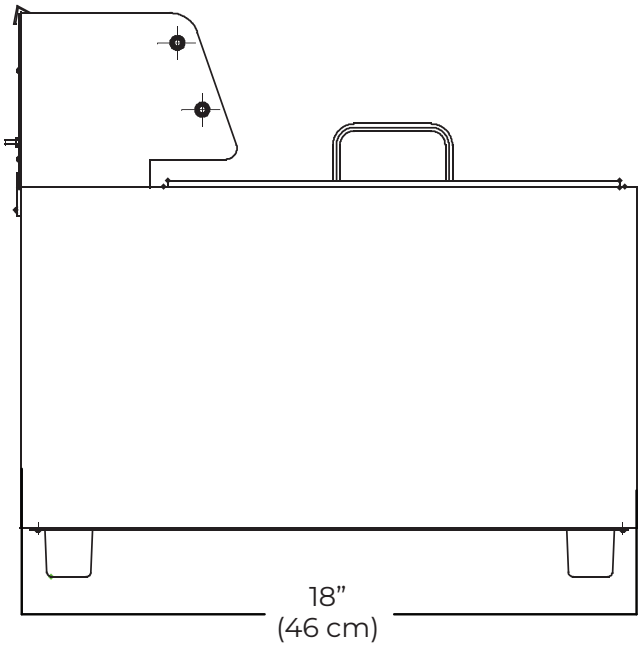
VUE DE CÔTÉ GAUCHE